FICHA TÉCNICA DE PRODUTO

02/09/2024
Dsps104

D220
09W2

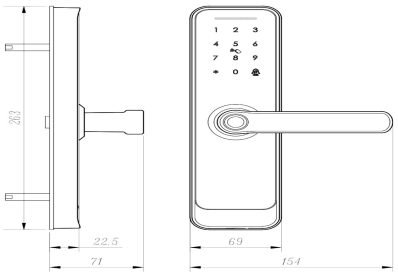

Informações Produto.

Produto: **CDW2D2D63PP00** **FEC DIG GEKO 2 M09W2 D220 D6300 PP** - **JG**
Modelo: **D220**
Material: **ALUMINIO**
Acabamento: **PP - PINTADO PRETO**

Classificação Norma ABNT 14913

Aplicação: Externo **Trafego:** Medio **Segurança:** Muito Alta
Distância Broca: 55 MM **Grau Corrosão:** s umid s interperies

Informações Codigo Barra

Codigo Barras EAN 0 000000 000000

Codigo Barras DUN (Cod. Coletiva)

Informações Técnicas

CONJUNTO FECHADURA DA LINHA PREMIUM DO MODELO GEKO 2 MATERIAL EM ALUMINIO NO ACABAMENTO PP - PINTADO PRETO COMPOSTO ESPELHO D200 FECHADURA 6300 COM DISTANCIA DE BROCA DE 55 MM. SISTEMA ELETRÔNICO BLUETOOTH DE FÁCIL CONFIGURAÇÃO POR SMARTPHONES ANDROID E IOS, COM ABERTURA POR CHAVE DE EMERGENCIA, SENHA, CARTÃO DE PROXIMIDADE E BIOMETRIA.

INSTRUÇÃO DE MONTAGEM PÁGINA 2
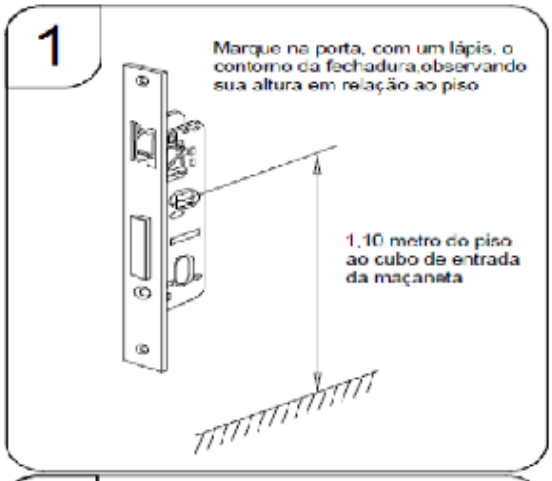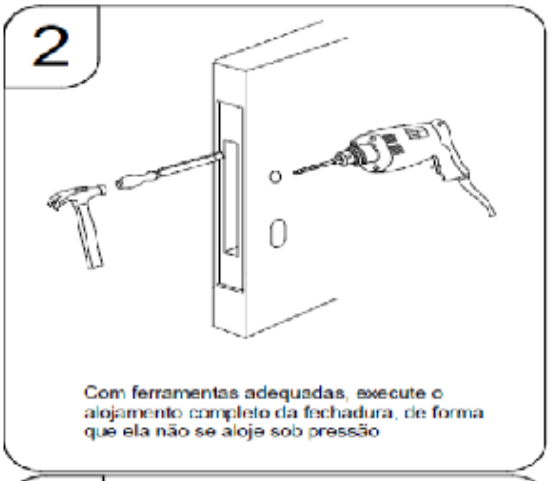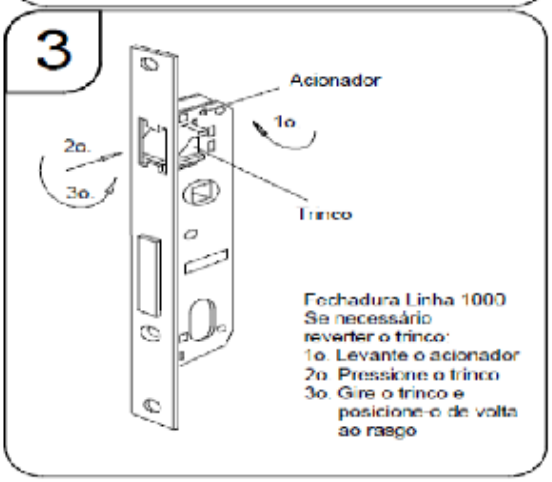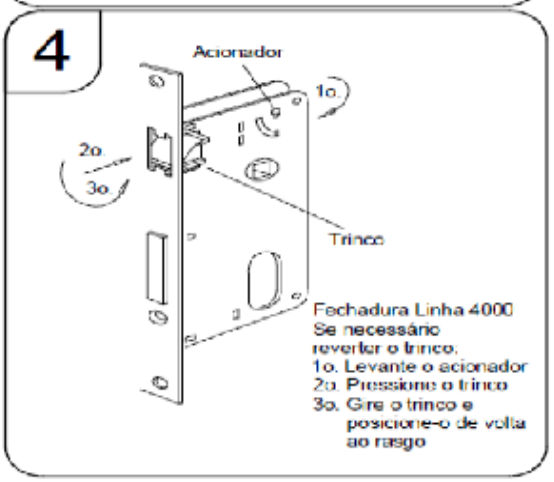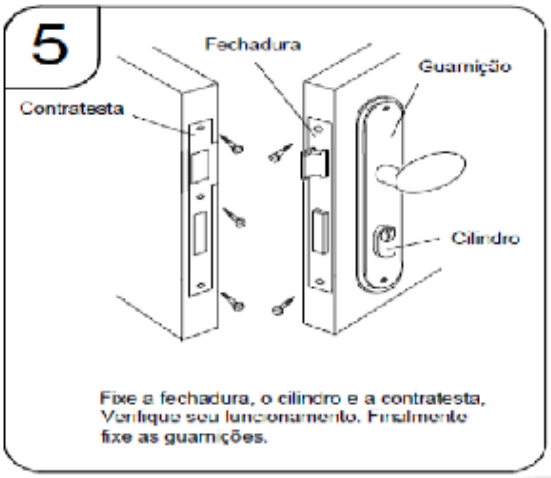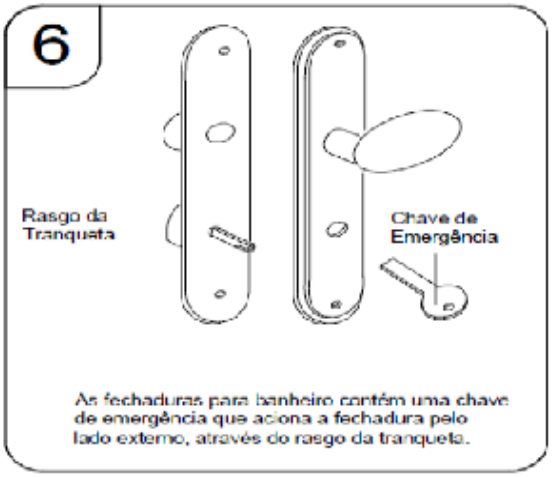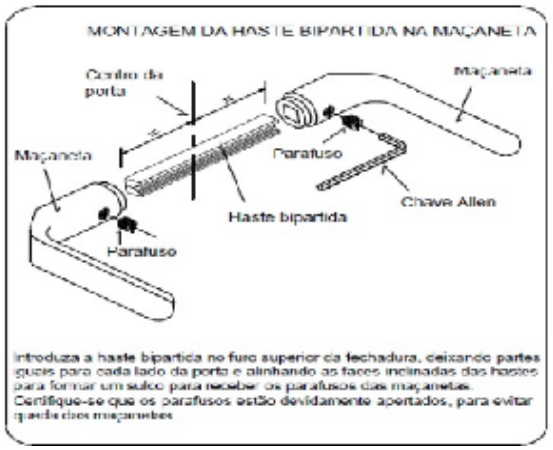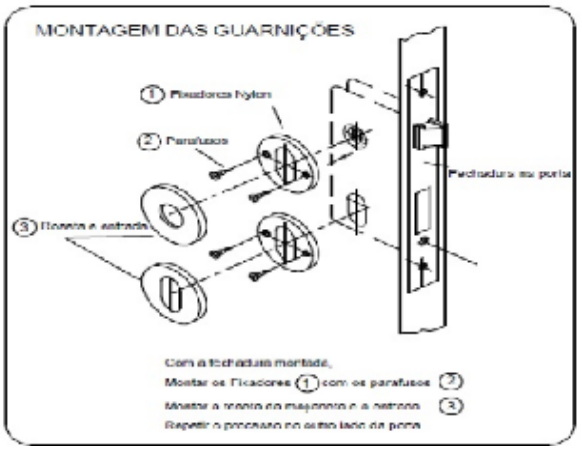
Instrução Montagem