FICHA TÉCNICA DE PRODUTO

12/09/2018

TESCA 0980

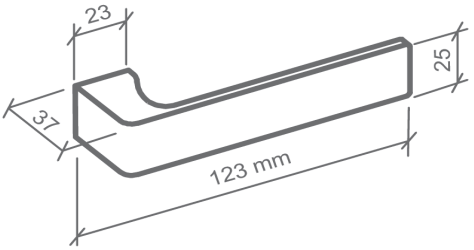

Informações Produto.

Produto: **CJ8091E17CR00K** **FEC TESCA M0980Z R0091 EZ1750 CR CIL ZMK - JG**

Modelo: **TESCA**

Material: **ZAMAK**

Acabamento: **CR - CROMADO**

Classificação Norma ABNT 14913

Aplicação: **Externo** Trafego: **Medio** Segurança: **Alta**

Distância Broca: **55 MM** Grau Corrossão **c umid c interperies**

Composição Produto Resumida

Componentes	Qtde	Unid
ENTRADA 0091 INX F 3000 C/P XP	1,00	PR
FC CH T. FALSA FC1750 INX NEW	1,00	PC
FC CONTRATESTA FC1750 INX XL NEW	1,00	PC
FECH EXT 1750 INX CIL ZAMAK CR	1,00	PC
MACANETA TESCA 0980 ZMK CR	1,00	PR
ROSETA 0091 INX C/P XP	1,00	PR

Informações Codigo Barra

Codigo Barras EAN 7 891896 731061

Codigo Barras DUN (Cod. Coletiva)

Informações Técnicas

CONJUNTO DE FECHADURA DA LINHA BASIC DO MODELO TESCA MA0980 ,MATERIAL EM ZAMAK NO ACABAMENTO CROMADO - CR , COMPOSTO DE ROSETA - 0091 EM ACO INOX , FECHADURA 1750 EXTERNA COM DISTÂNCIA BROCA 55 MM TIPO IV ,CLASSIFICADO CONFORME NORMA ABNT NBR 14913: 2- TRÁFEGO MÉDIO, 3- SEGURANÇA ALTA, 3- COM UMIDADES E INTEMPÉRIES.

INSTRUÇÃO DE MONTAGEM PÁGINA 2
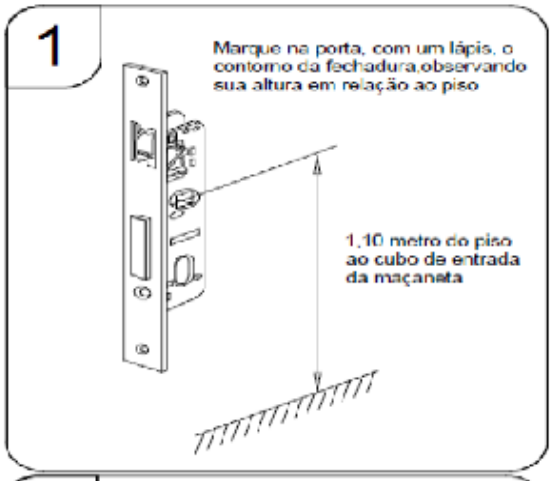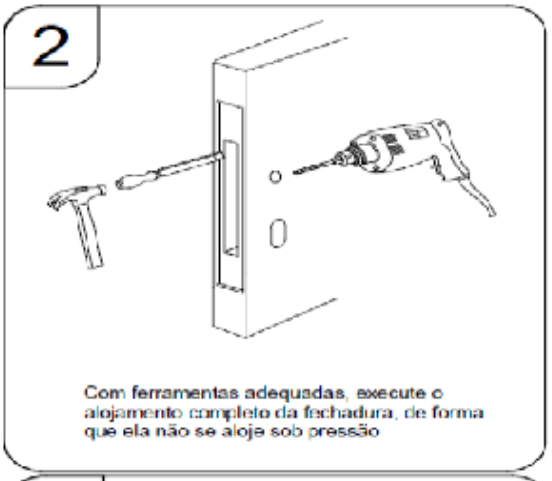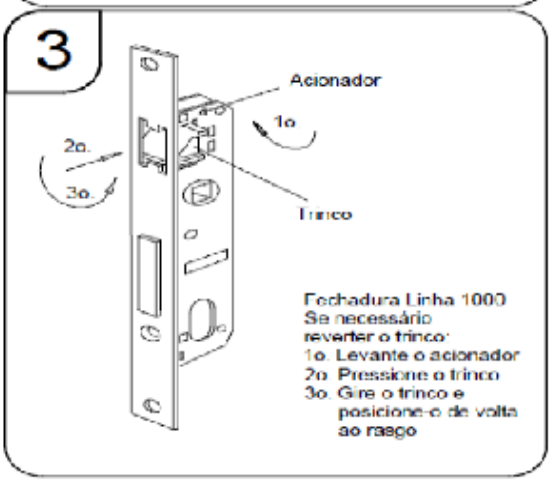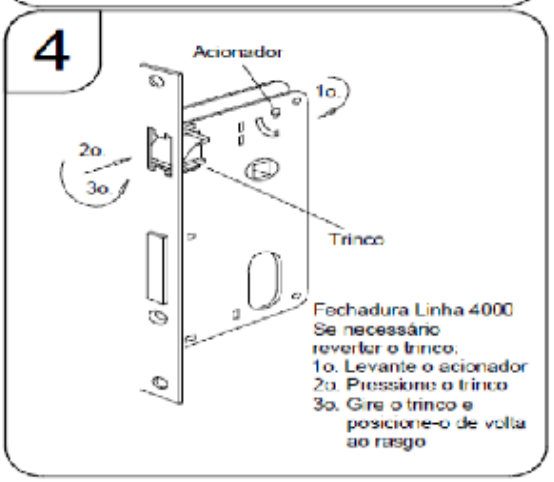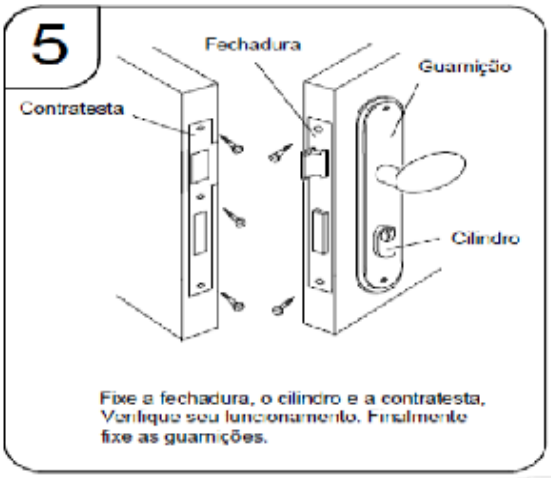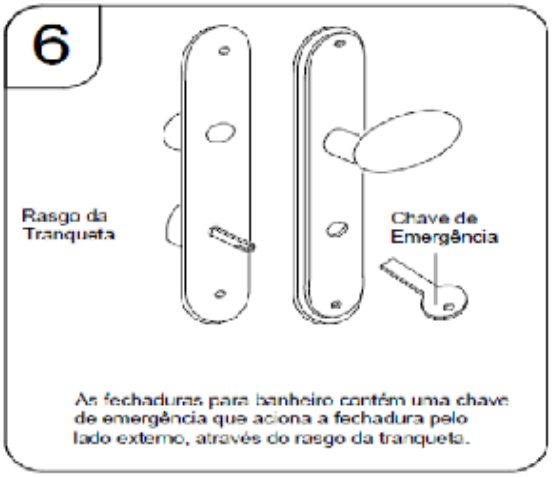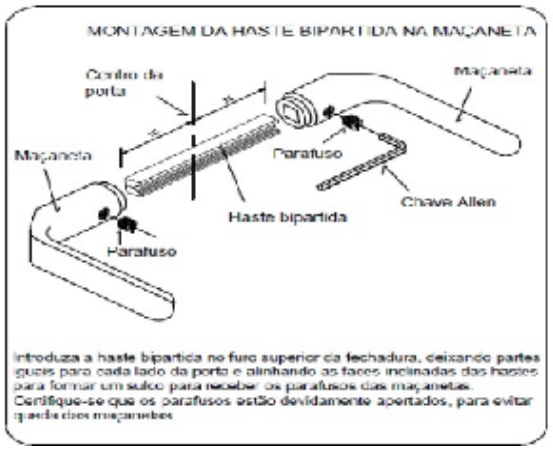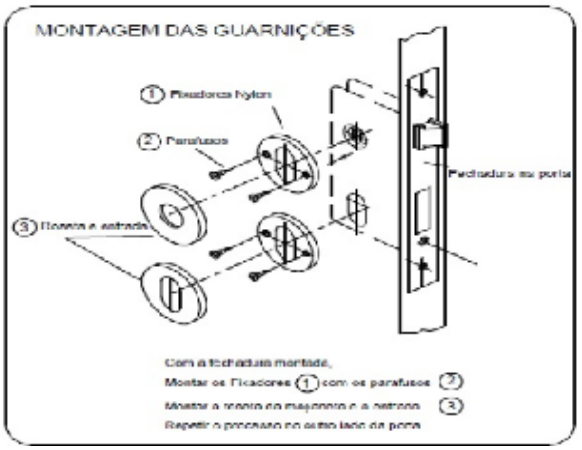
Instrução Montagem