FICHA TÉCNICA DE PRODUTO

12/09/2018

ODIN
0997

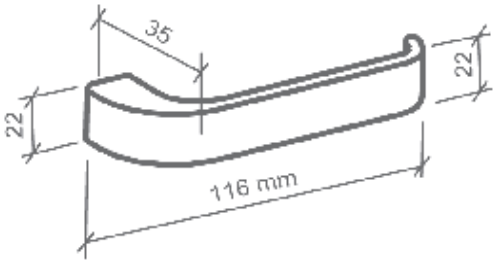

Informações Produto.

Produto: **CJ9741E13AQ00K** **FEC ODIN M0997Z R0041 EZ1300 AQ CIL ZMK - JG**

Modelo: **ODIN**

Material: **ZAMAK**

Acabamento: **AQ - ANTIQUE**

Classificação Norma ABNT 14913

Aplicação: Externo **Trafego:** Medio **Segurança:** Media

Distância Broca: 40 MM **Grau Corrossão** c umid c interperies

Composição Produto Resumida

Componentes	Qtde	Unid
ENTRADA 0041 INX F 3000 C/P AQ	1,00	PR
FECH EXT 1300 INX CIL ZAMAK 0S	1,00	PC
KIT C.TESTA 1300 INX PP	1,00	PC
MACANETA ODIN 0997 ZMK AQ	1,00	PR
ROSETA 0041 INX C/P AQ	1,00	PR

Informações Codigo Barra

Codigo Barras EAN 7 891896 729433

Codigo Barras DUN (Cod. Coletiva)

Informações Técnicas

CONJUNTO DE FECHADURA DA LINHA BASIC DO MODELO ODIN MA0997 ,MATERIAL EM ZAMAK NO ACABAMENTO ANTIQUE - AQ , COMPOSTO DE ROSETA - 0041 EM ACO INOX , FECHADURA 1300 EXTERNA COM DISTÂNCIA BROCA 40 MM TIPO I ,CLASSIFICADO CONFORME NORMA ABNT NBR 14913: 2- TRÁFEGO MÉDIO, 2- SEGURANÇA MÉDIA, 3- COM UMIDADES E INTEMPÉRIES.

INSTRUÇÃO DE MONTAGEM PÁGINA 2
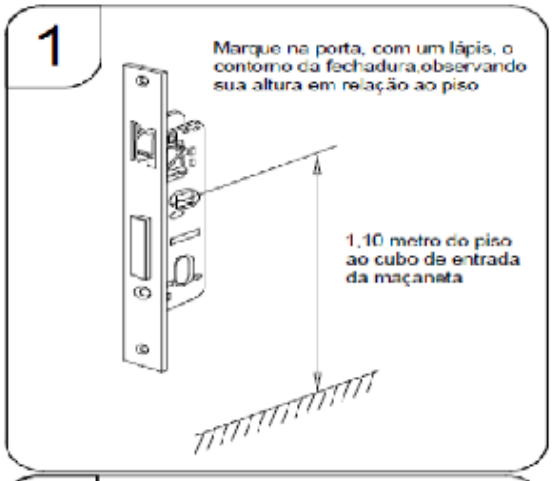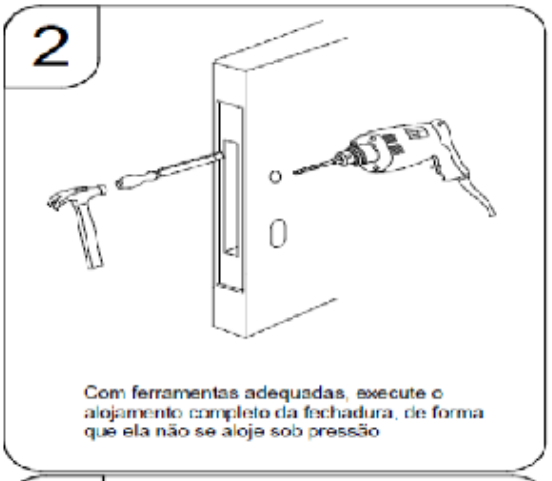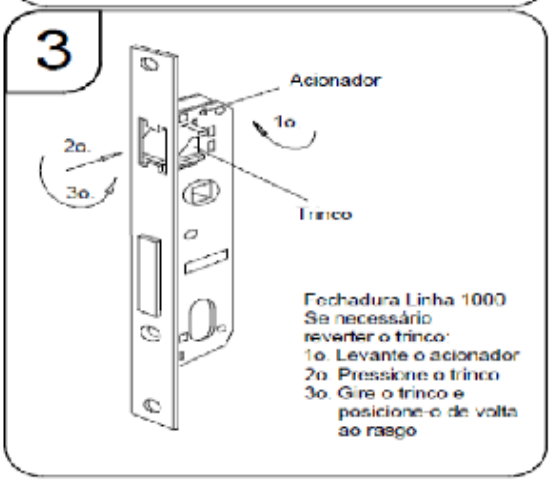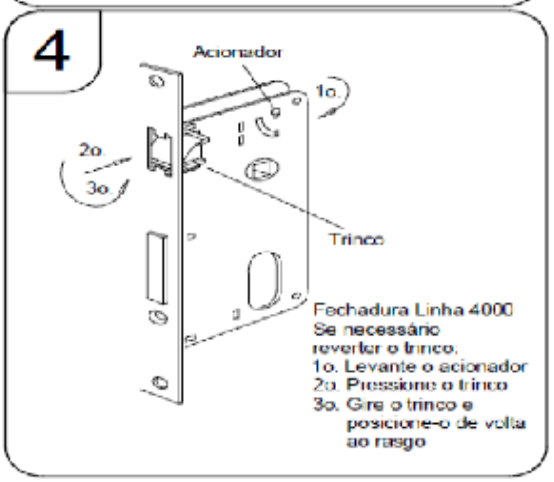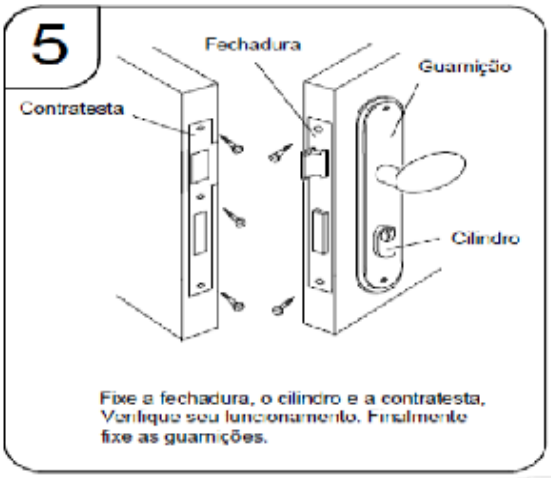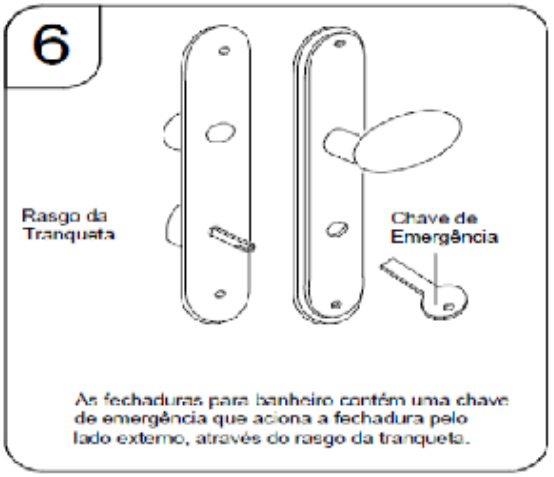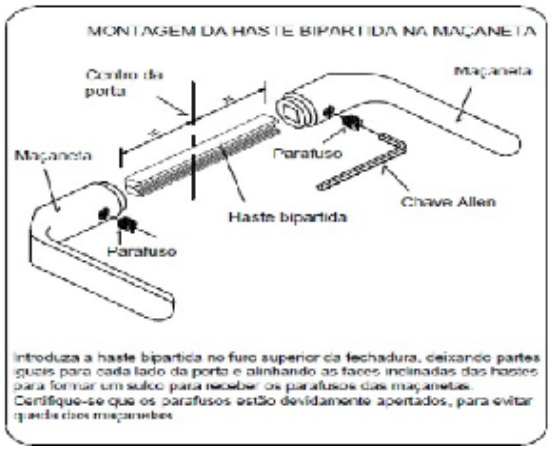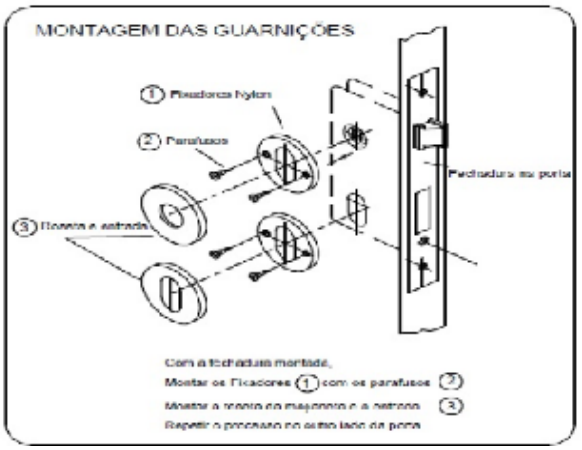
Instrução Montagem