FICHA TÉCNICA DE PRODUTO

12/09/2018

MAGIE
09E1

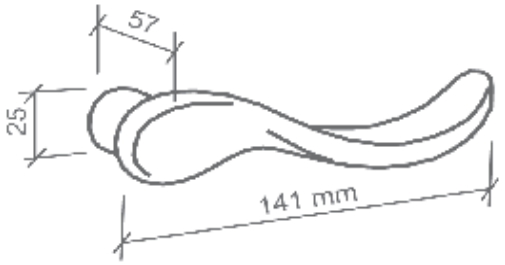

Informações Produto.

Produto: **CJE175E17CR00Z** **FEC MAGIE M09E1L R0075 EZ1750 CR CIL 70MM - JG**

Modelo: **MAGIE**

Material: **LATAO**

Acabamento: **CR - CROMADO**

Classificação Norma ABNT 14913

Aplicação: Externo **Trafego:** Medio **Segurança:** Alta

Distância Broca: 55 MM **Grau Corrossão** c umid c interperies

Composição Produto Resumida

Componentes	Qtde	Unid
ENTRADA 0075 LAT F 3000 C/P CR	1,00	PR
FC CH T. FALSA FC1750 INX NEW	1,00	PC
FC CONTRATESTA FC1750 INX XL NEW	1,00	PC
FECH EXT 1750 INX C/ 70MM CR	1,00	PC
MACANETA MAGIE 09E1 LAT CR	1,00	PR
ROSETA 0075 LAT C/P CR	1,00	PR

Informações Codigo Barra

Codigo Barras EAN 7 891896 514855

Codigo Barras DUN (Cod. Coletiva)

Informações Técnicas

CONJUNTO DE FECHADURA DA LINHA PREMIUM DO MODELO MAGIE MA09E1 ,MATERIAL EM LATAO NO ACABAMENTO CROMADO - CR , COMPOSTO DE ROSETA - 0075 EM LATAO , FECHADURA 1750 EXTERNA COM DISTÂNCIA BROCA 55 MM TIPO IV ,CLASSIFICADO CONFORME NORMA ABNT NBR 14913: 2- TRÁFEGO MÉDIO, 3- SEGURANÇA ALTA, 3- COM UMIDADES E INTEMPÉRIES.

INSTRUÇÃO DE MONTAGEM PÁGINA 2
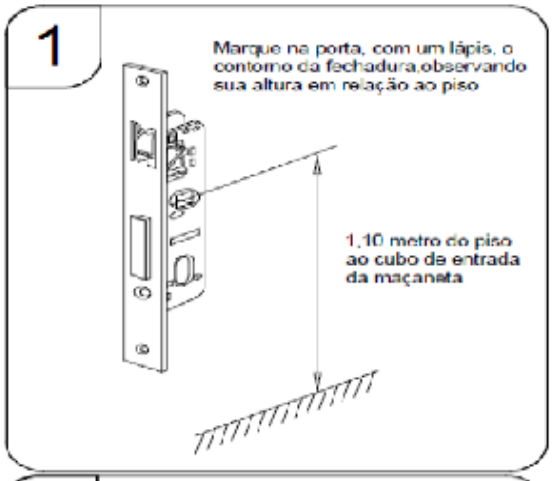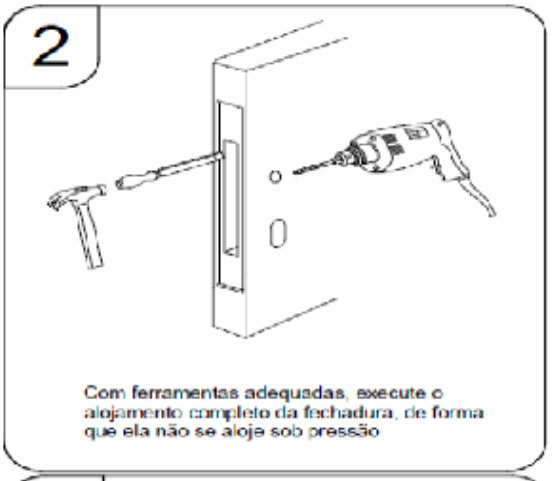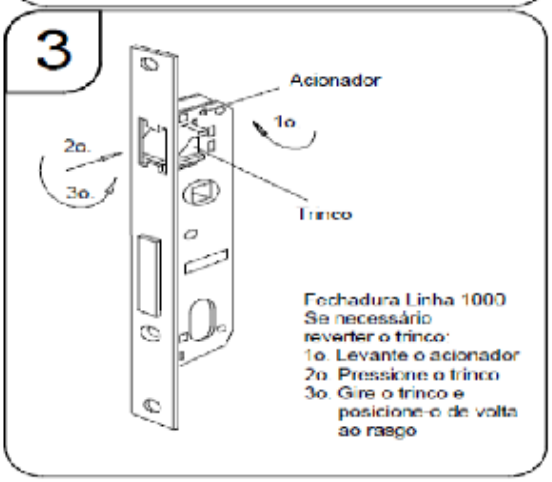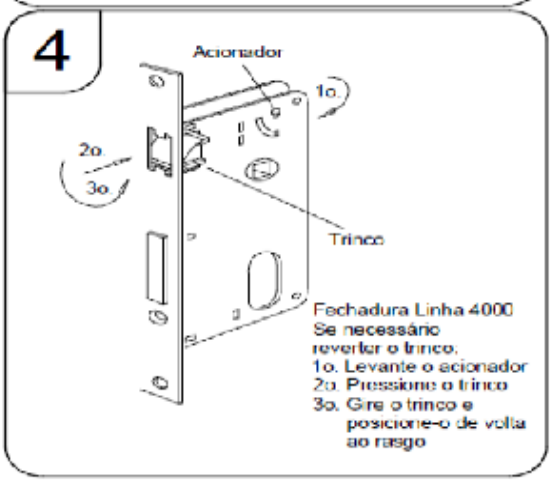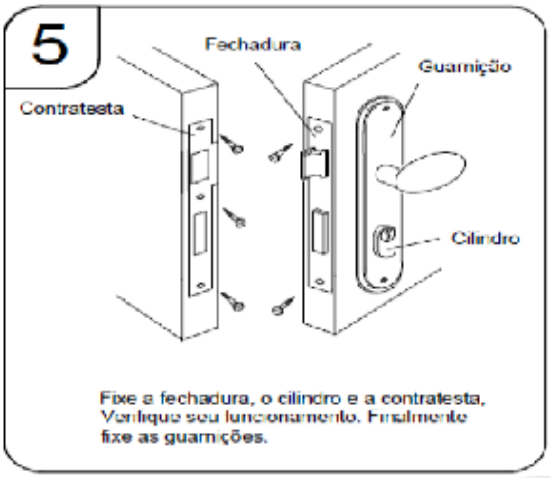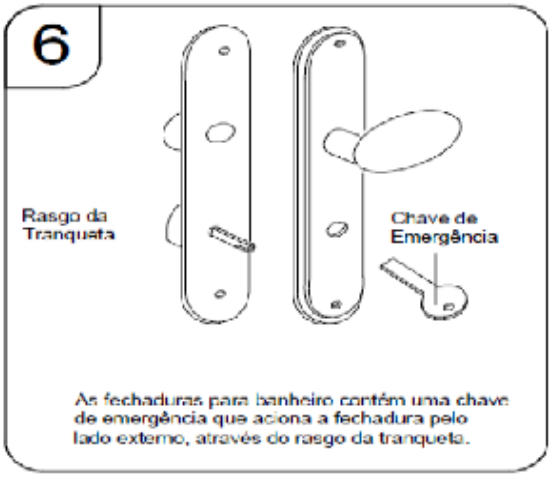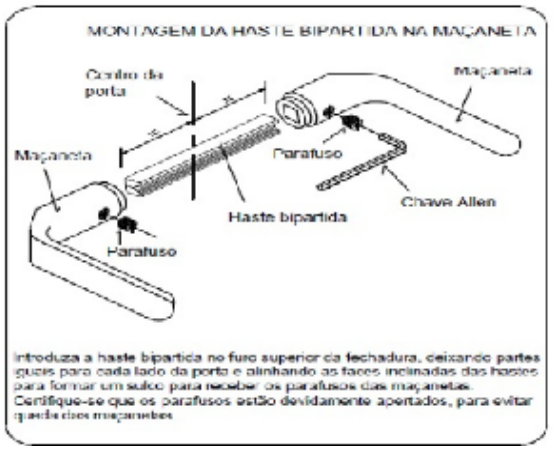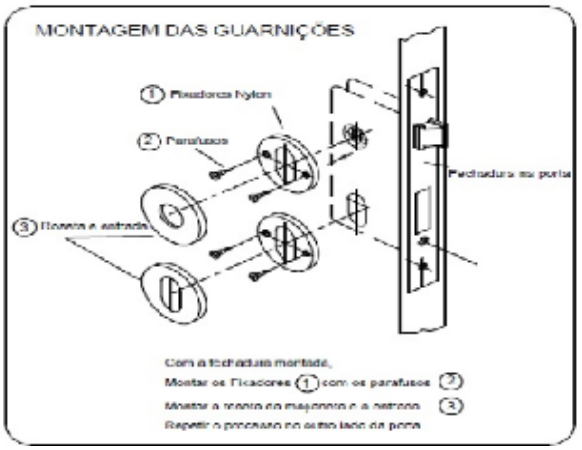
Instrução Montagem